Niektóre z symboli stosowanych w rysunkach szablonów:

Symbol rysunkowy	Opis
	kontury oraz linie cięcia
	bigi (nagniecenia) z maszyny przetwórczej - do zginania do wewnątrz
	linie perforacji
	łączenie zszywane
	łączenie na taśmę
	łączenie klejone
	otwarte otwory na ręce
	zamknięte otwory na ręce
	zamknięte otwory na ręce
	wskaźnik kierunku fali

0100

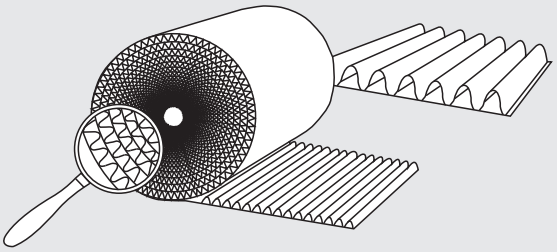

0110

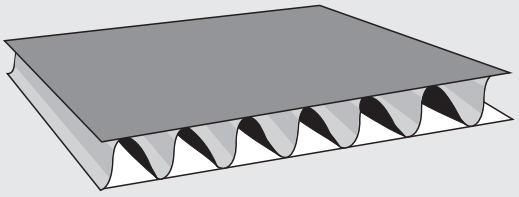

0200

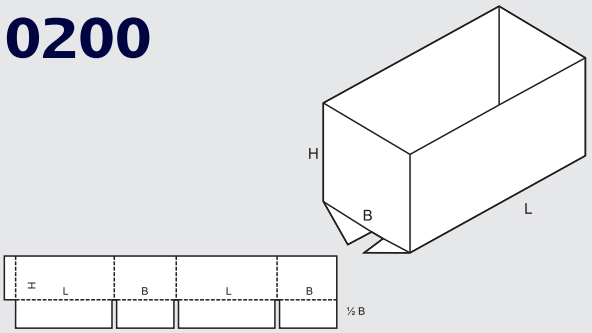

0205

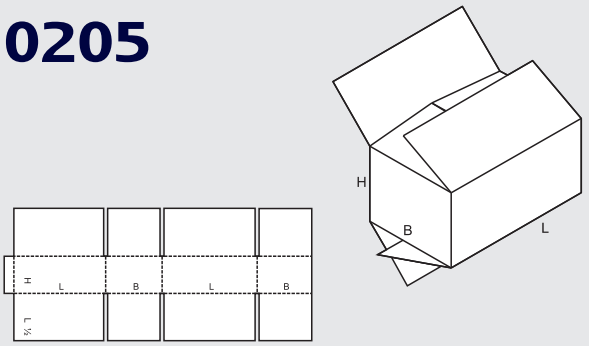

0201

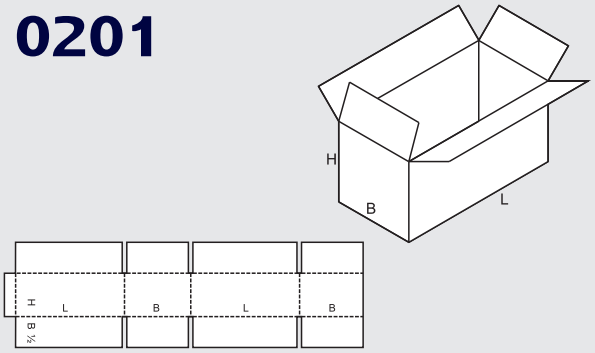

0206

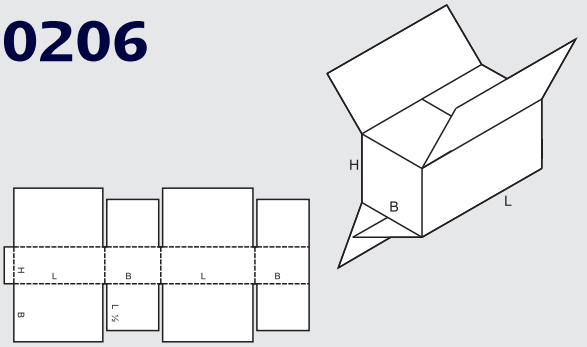

0202

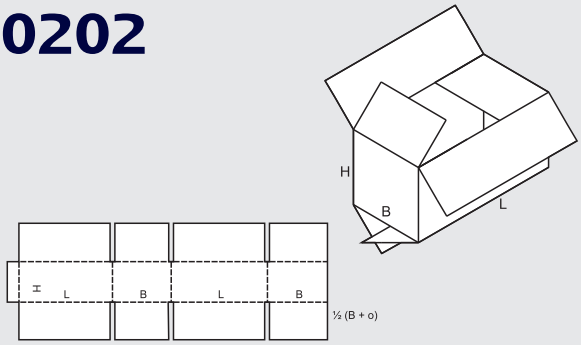

0207

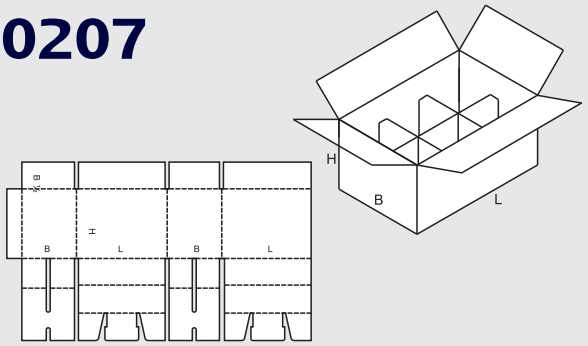

0203

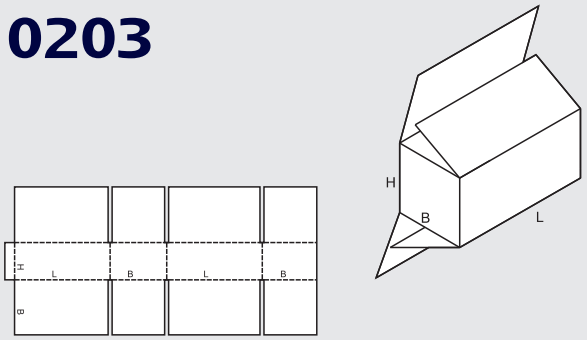

0208

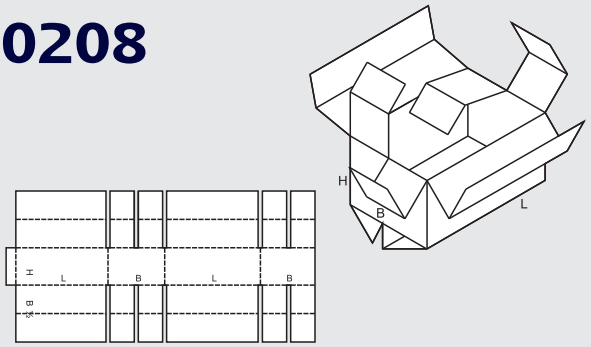

0204

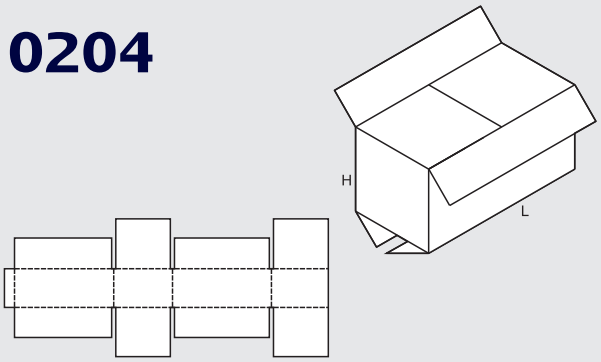

0209

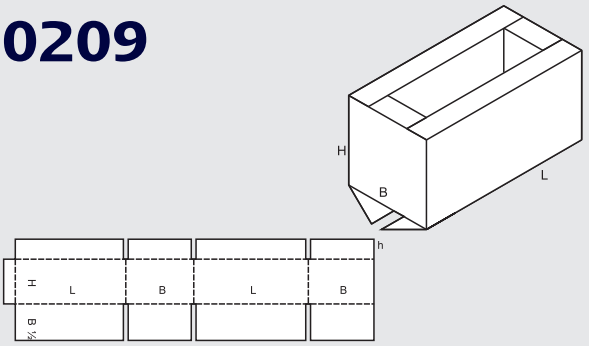

0210

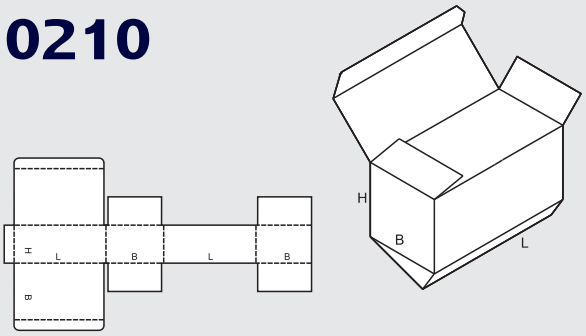

0211

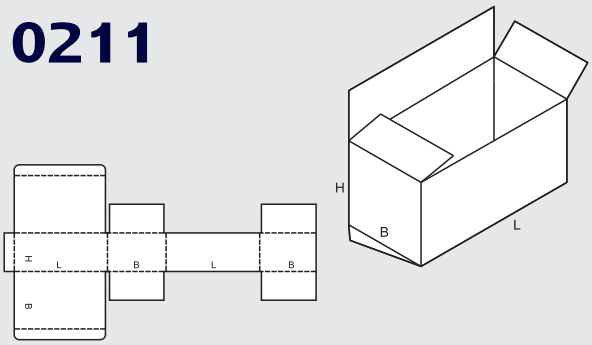

0212

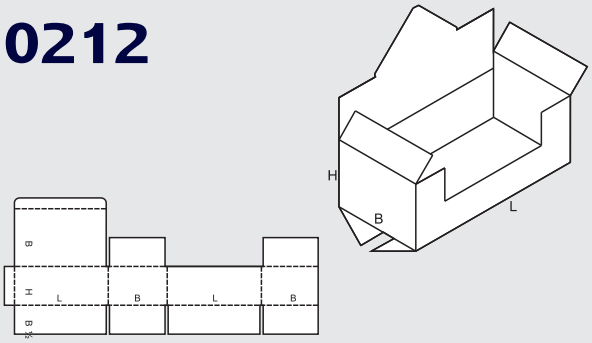

0214

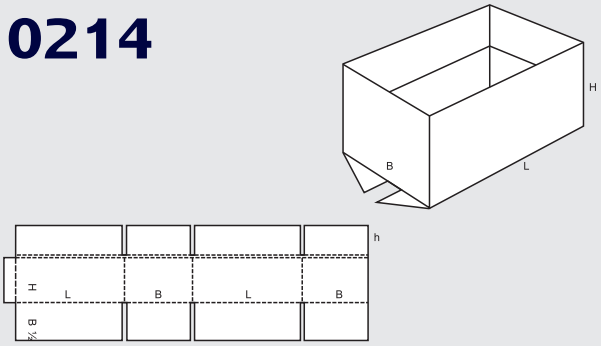

0215

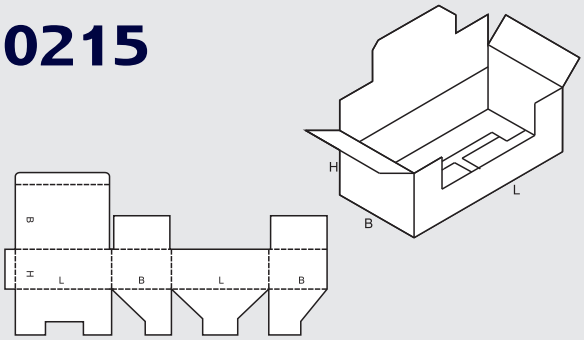

0216

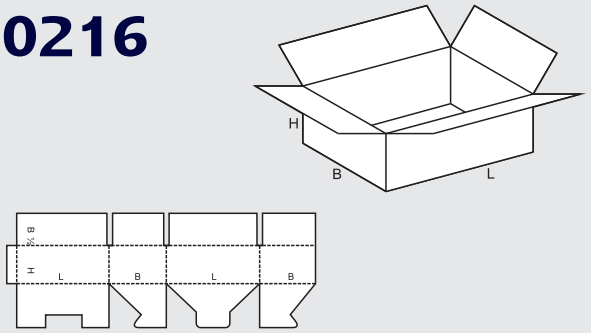

0217

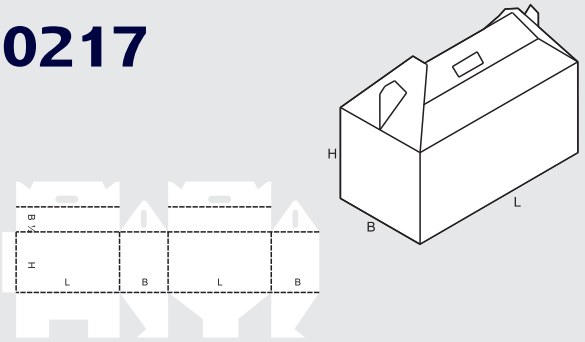

0226

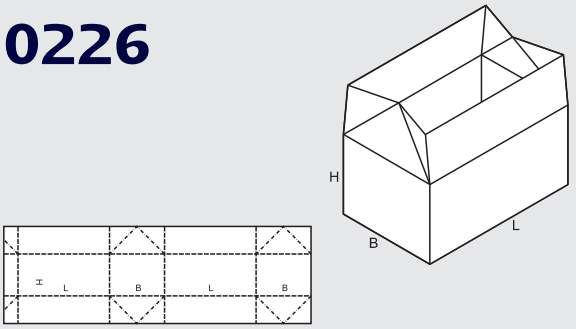

0227

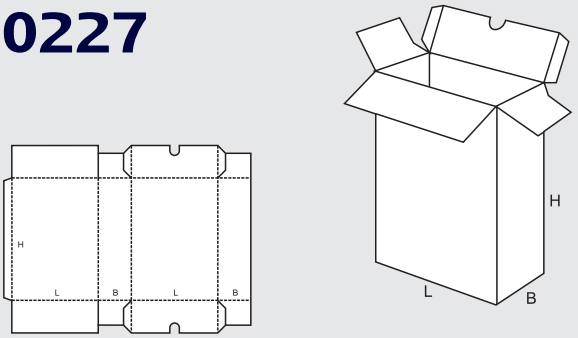

0228

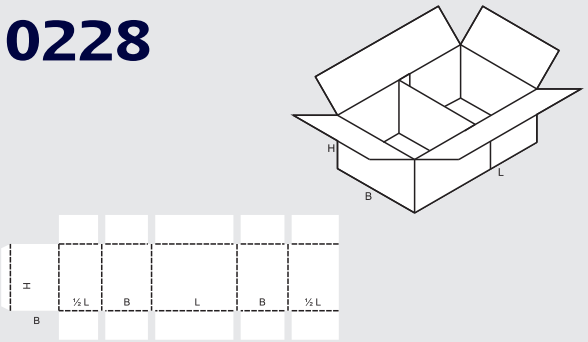

0300

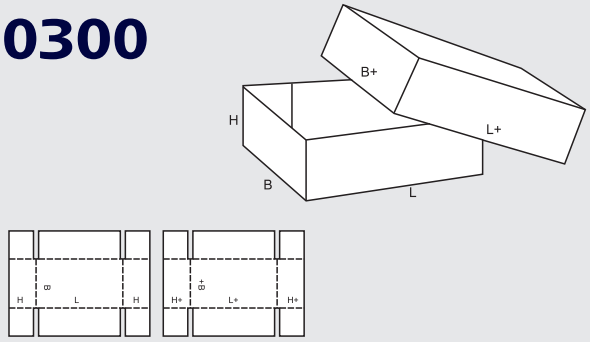

0306

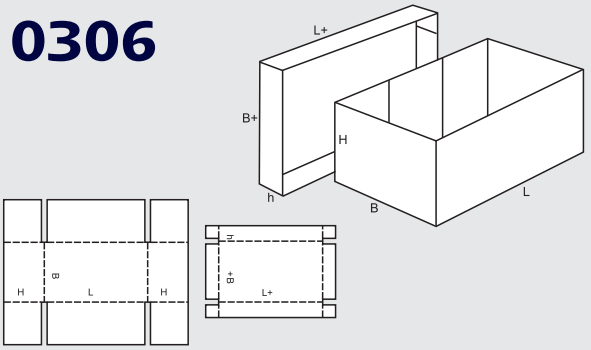

0302

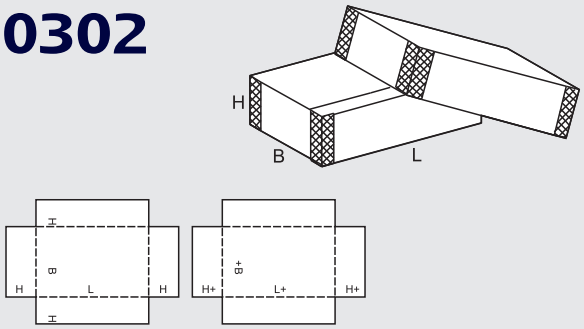

0307

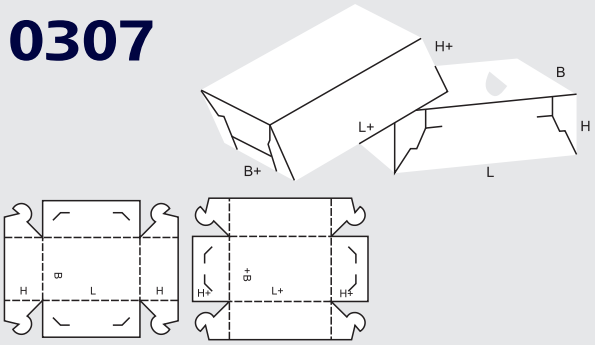

0303

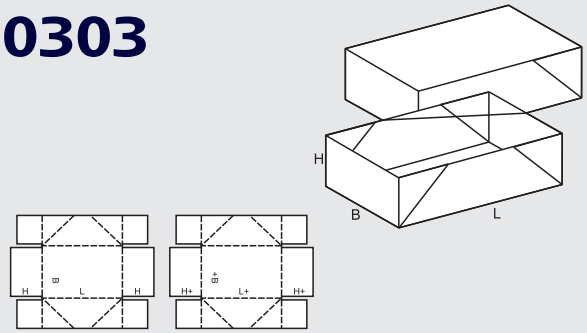

0308

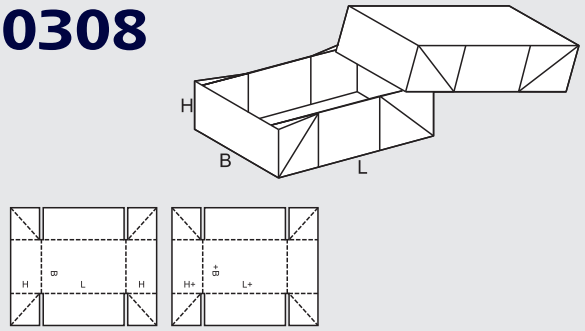

0304

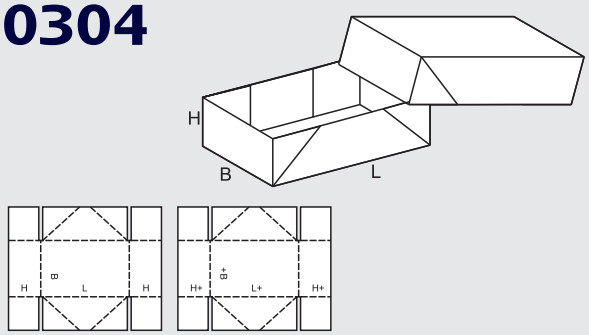

0309

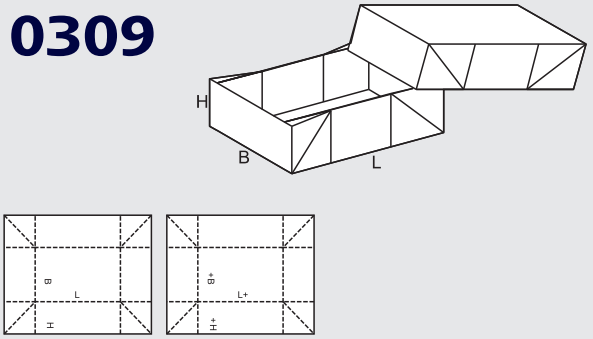

0305

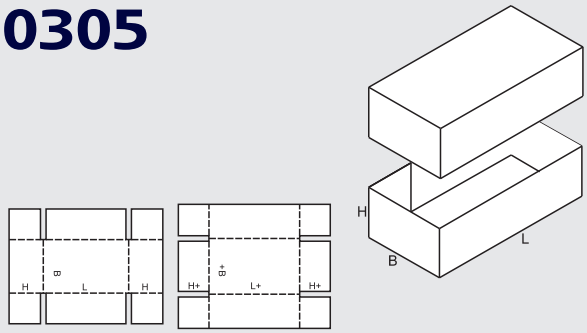

0312

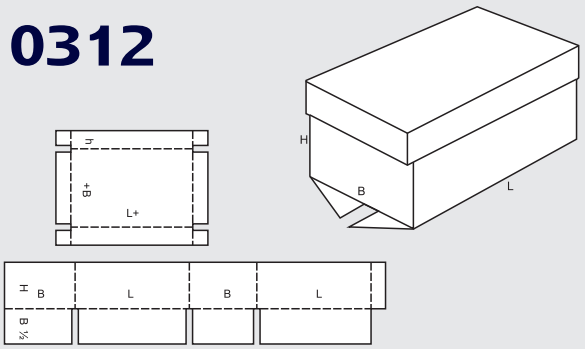

0314

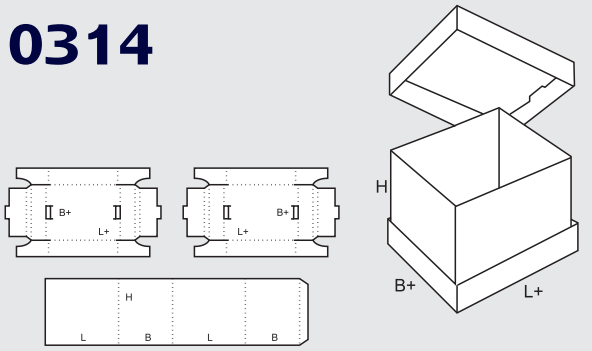

0330

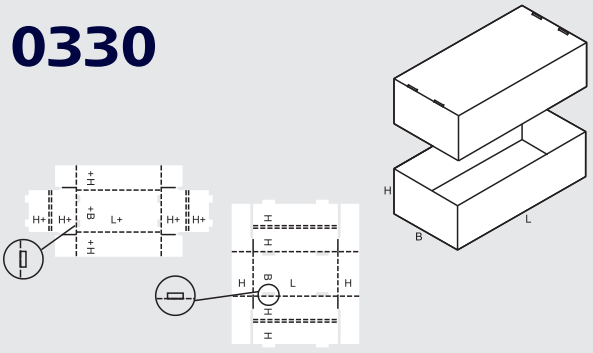

0320

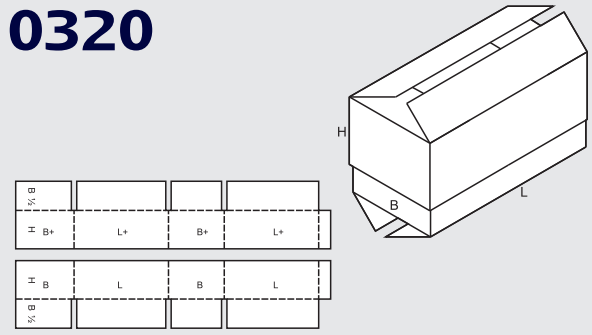

0331

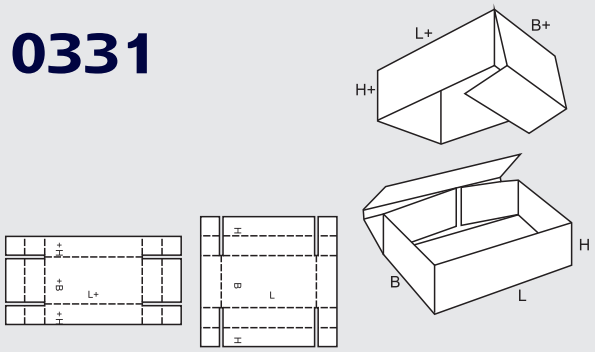

0321

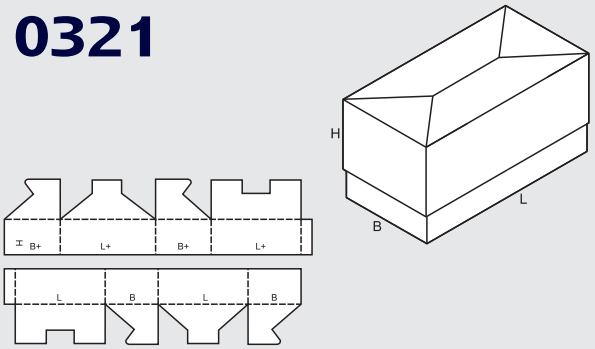

0350

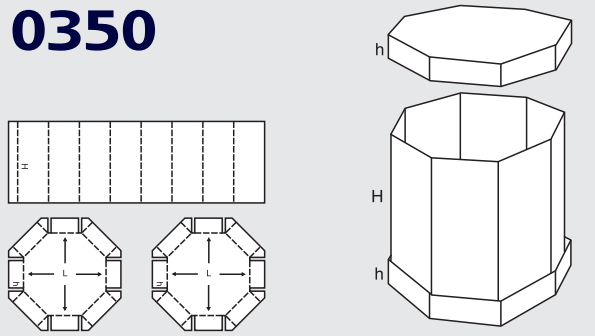

0323

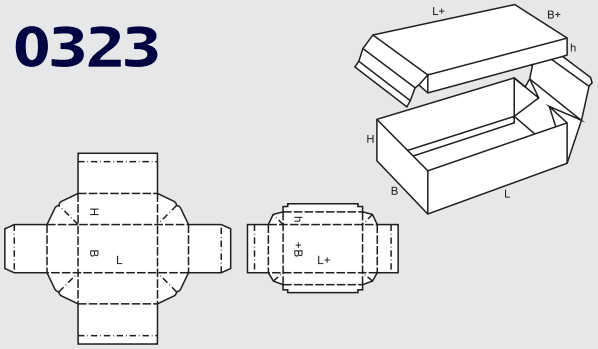

0401

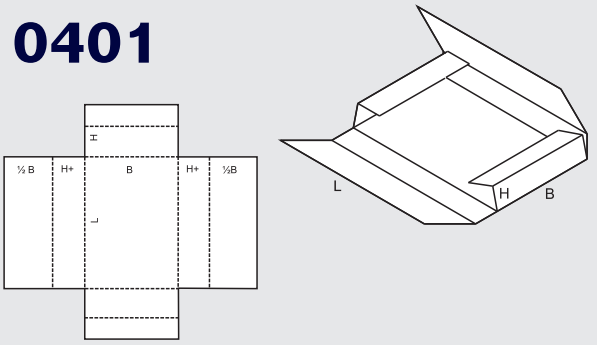

0325

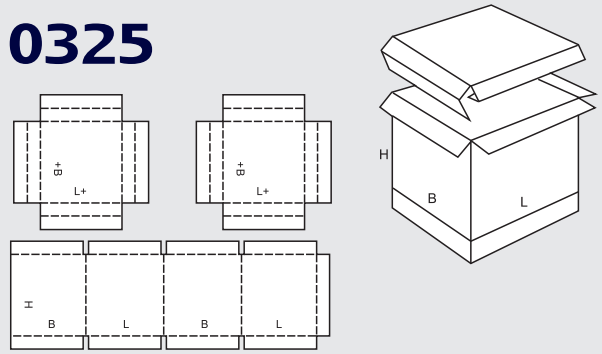

0402

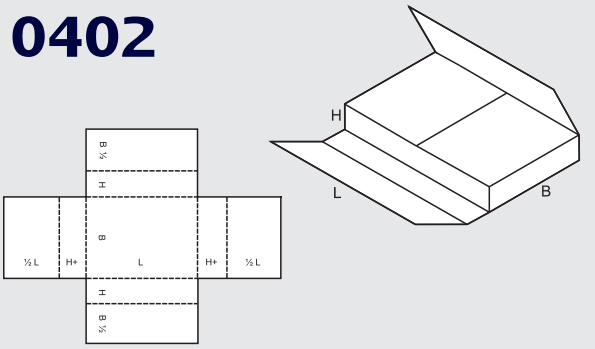

0403

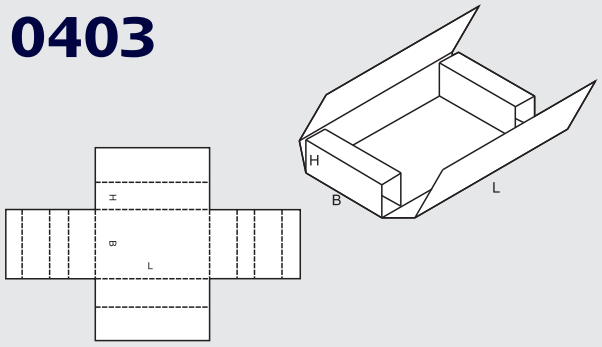

0410

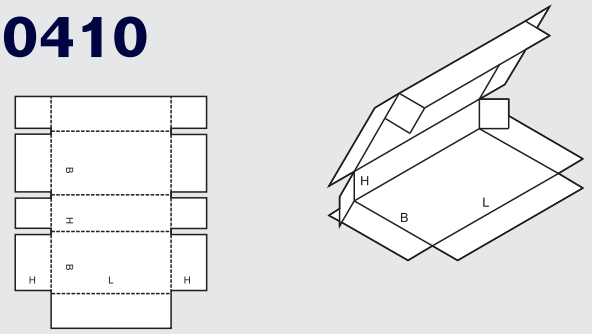

0404

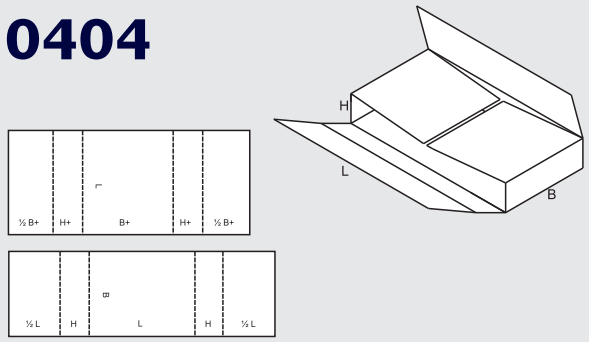

0411

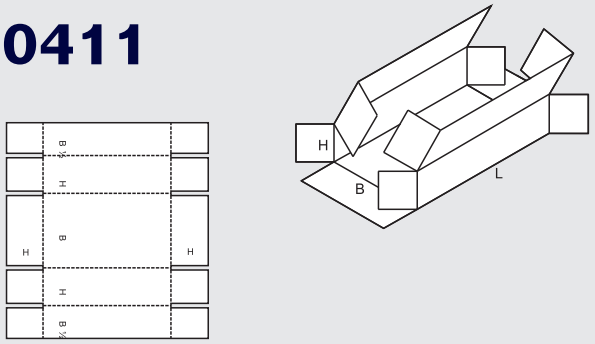

0405

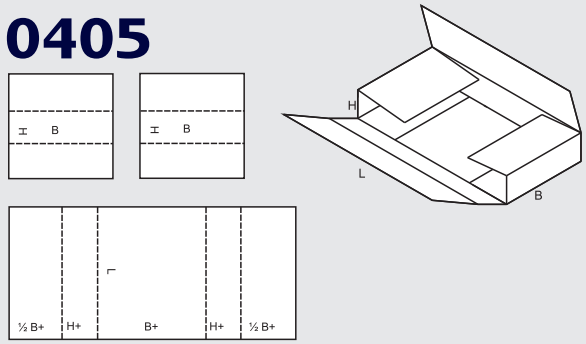

0412

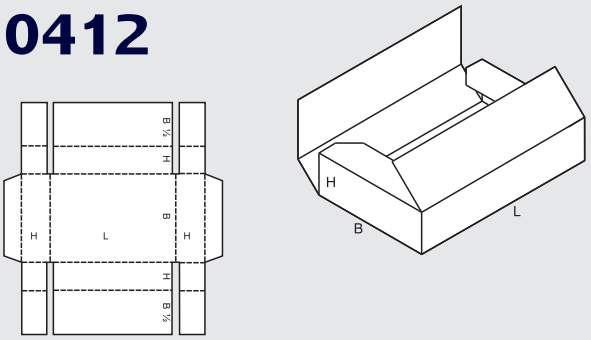

0406

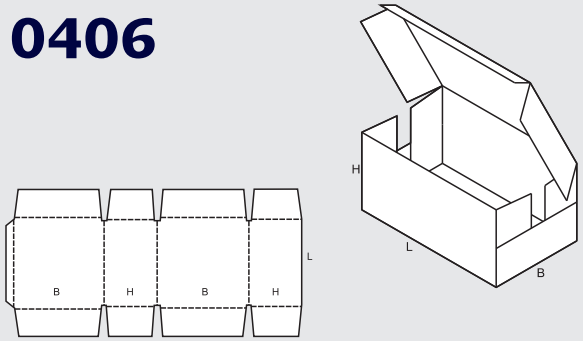

0413

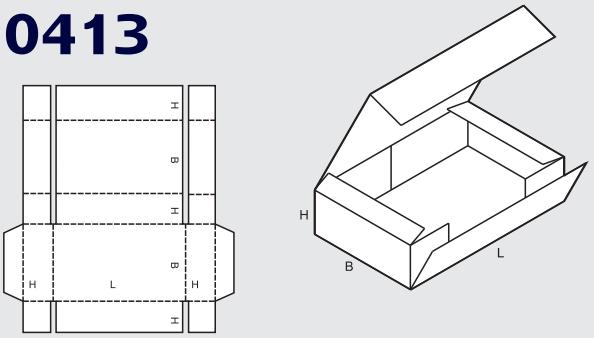

0409

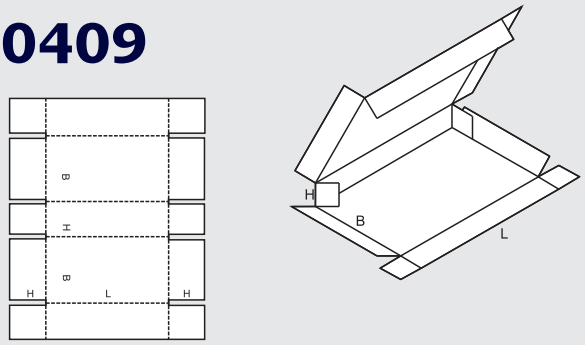

0415

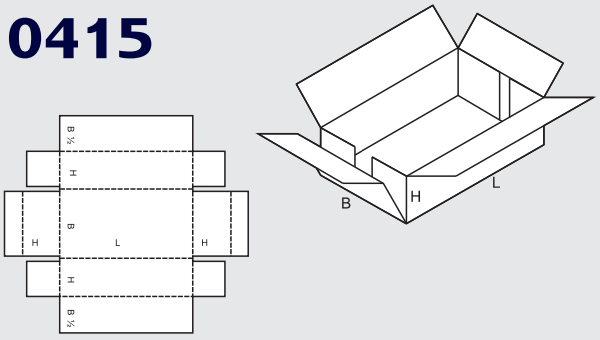

0416

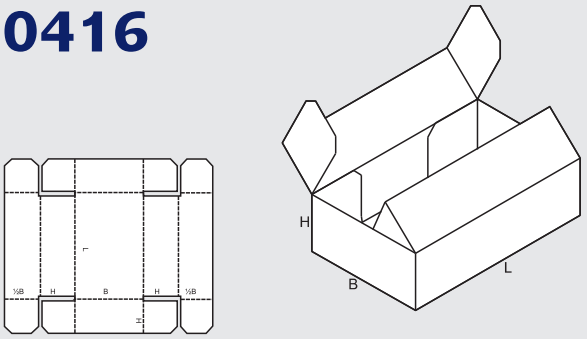

0424

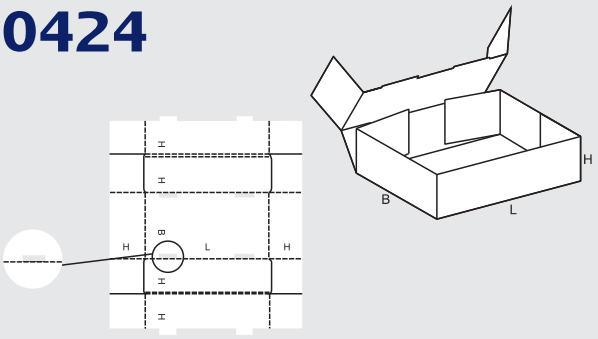

0420

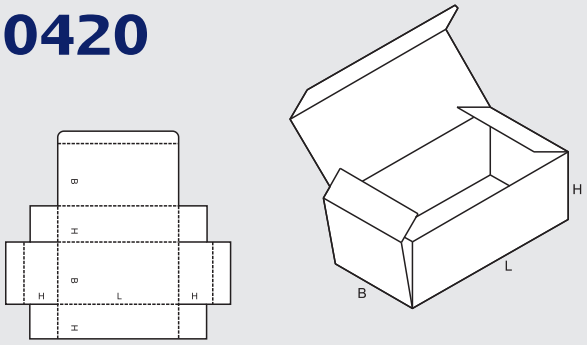

0425

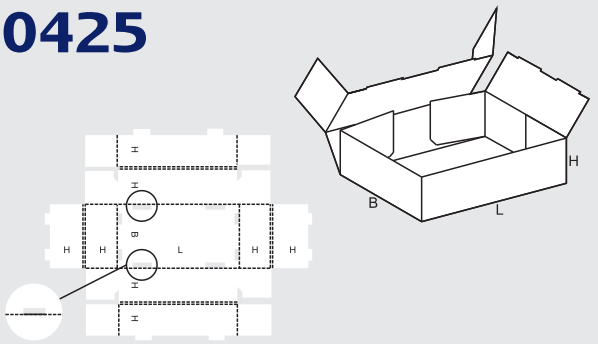

0421

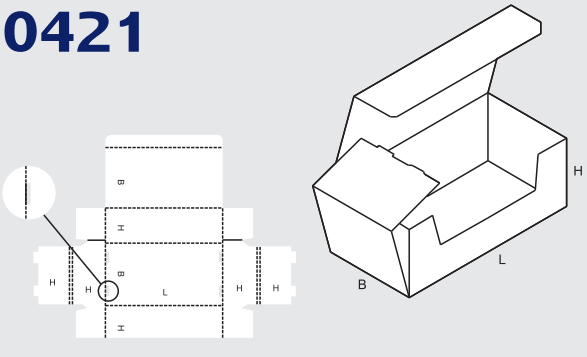

0426

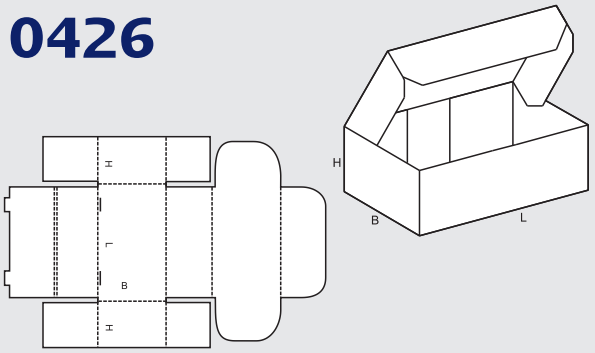

0422

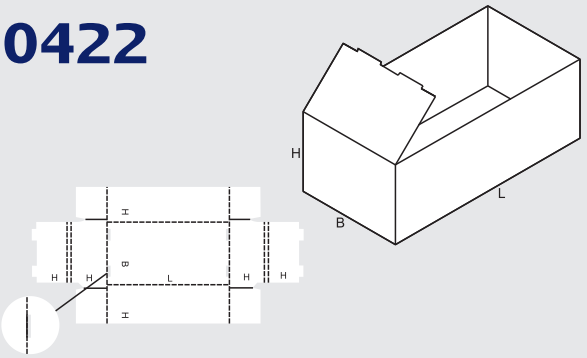

0427

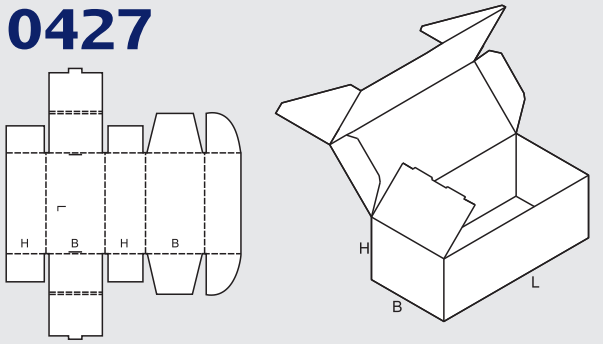

0423

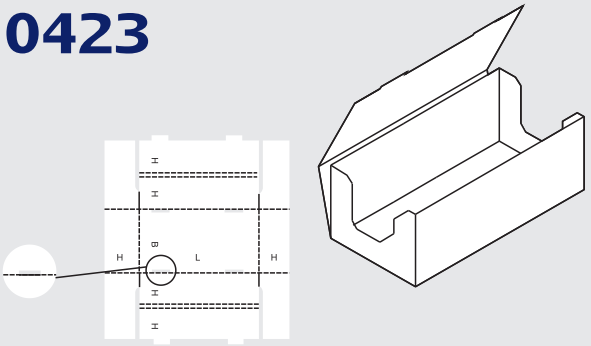

0428

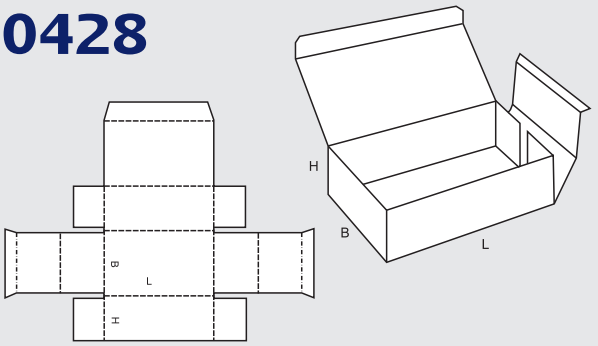

0430

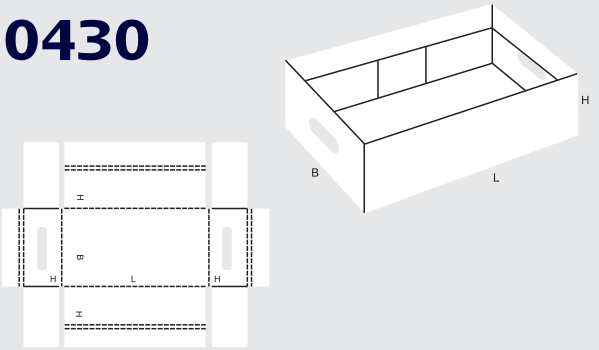

0437

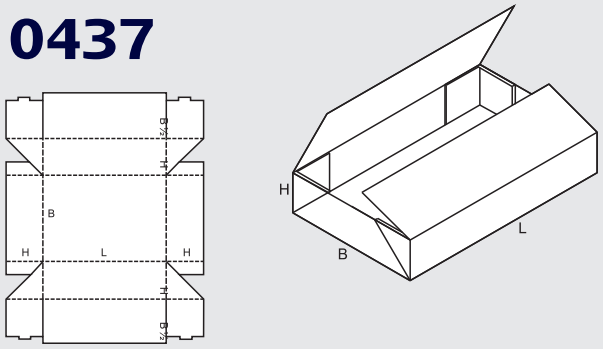

0431

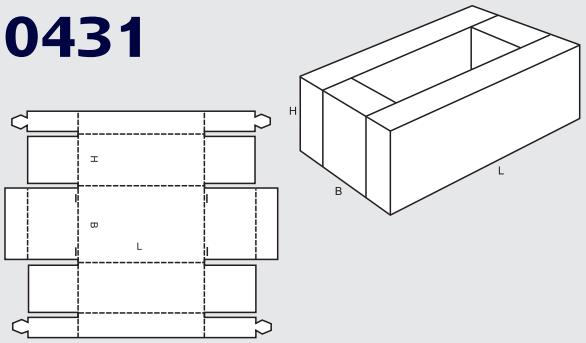

0440

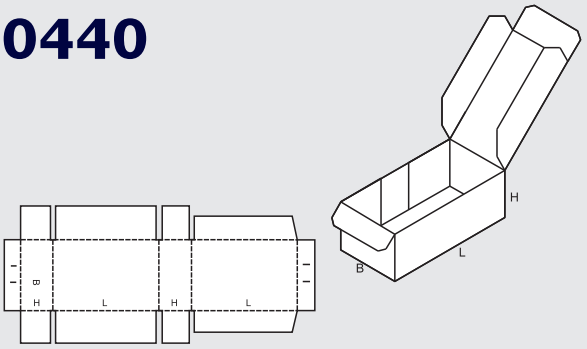

0432

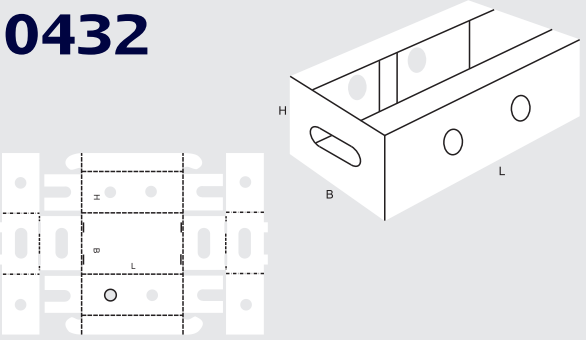

0441

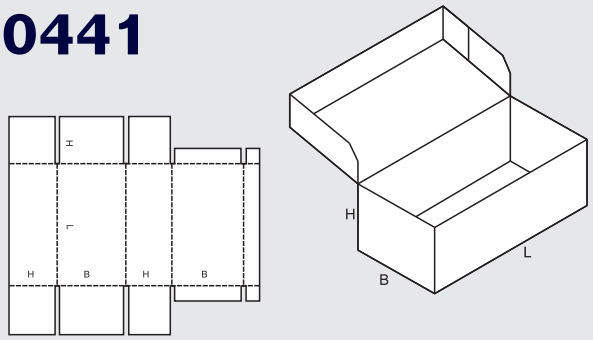

0433

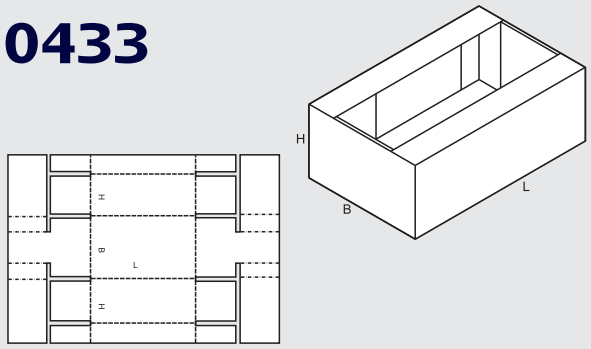

0443

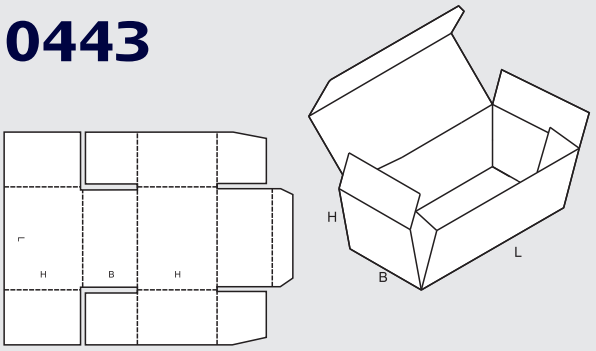

0435

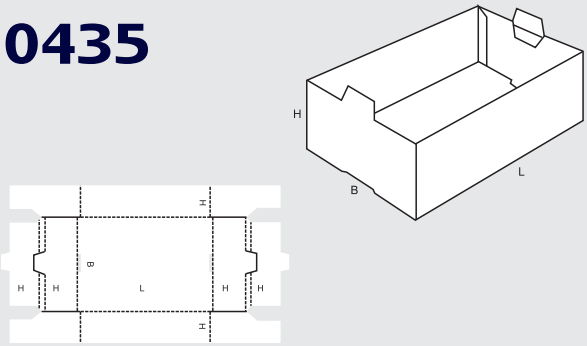

0444

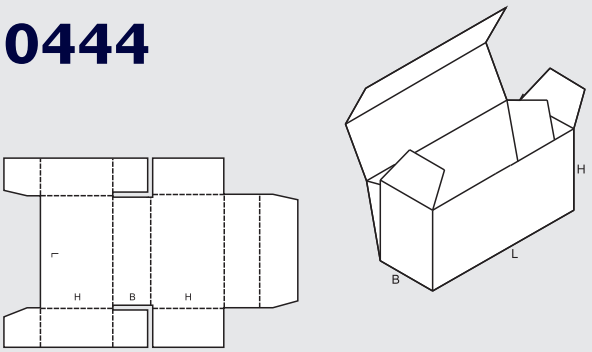

0446

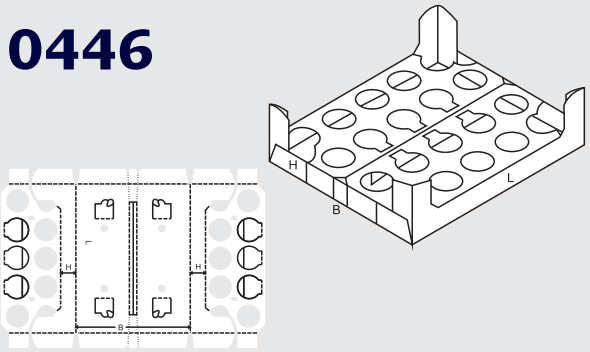

0459

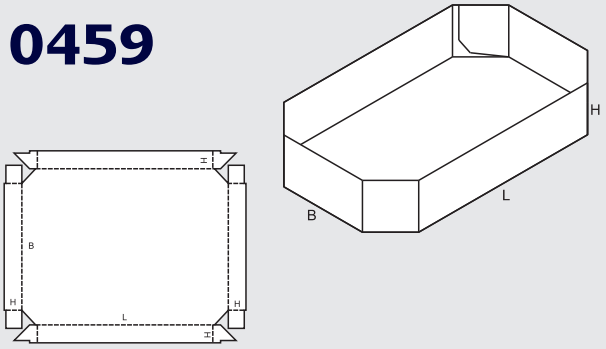

0447

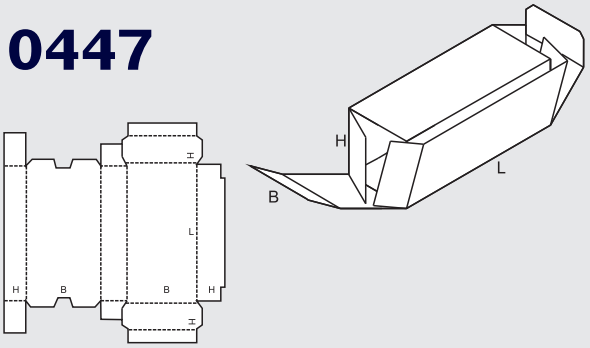

0460

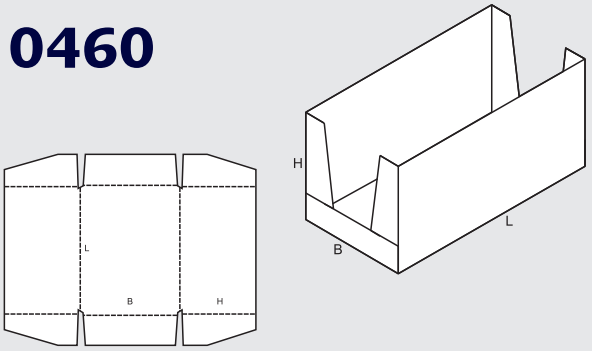

0451

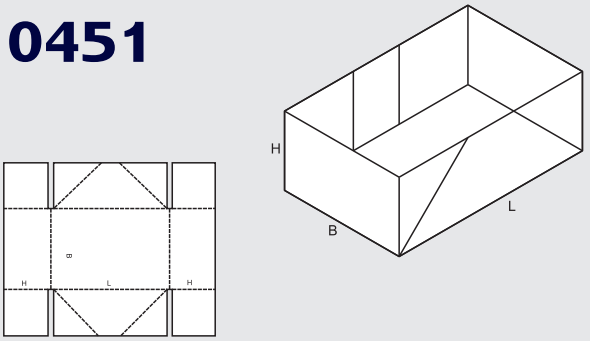

0470

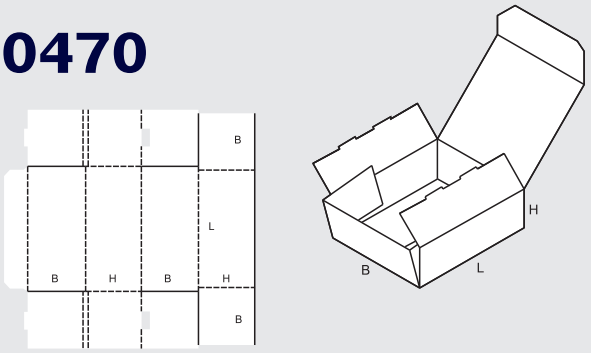

0452

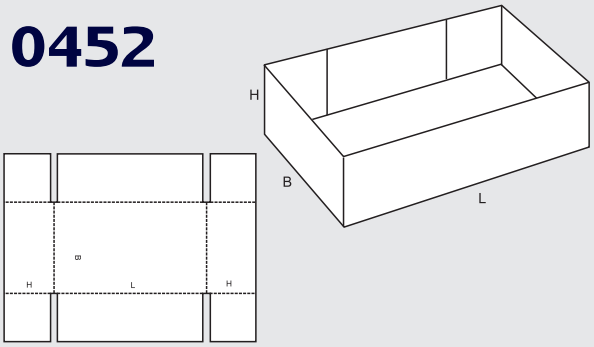

0471

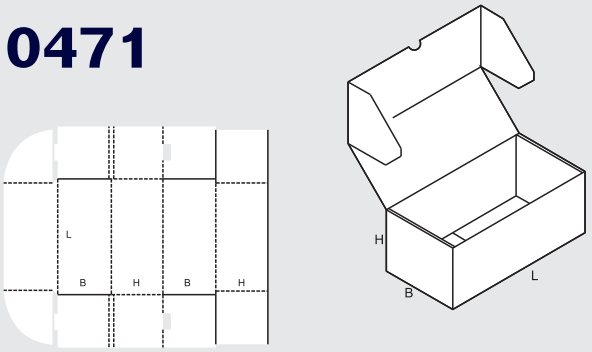

0455

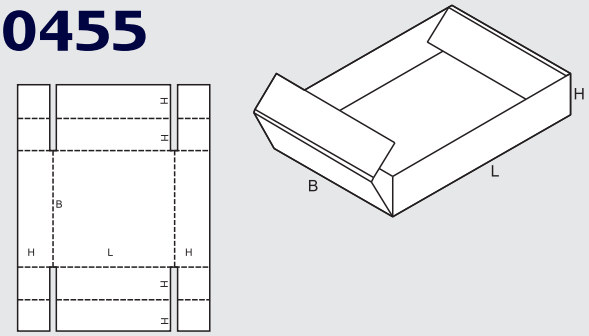

0472

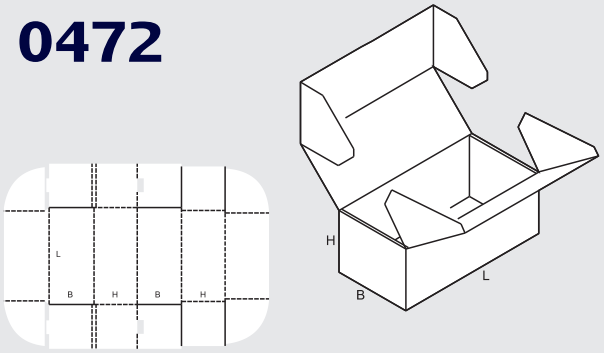

0501

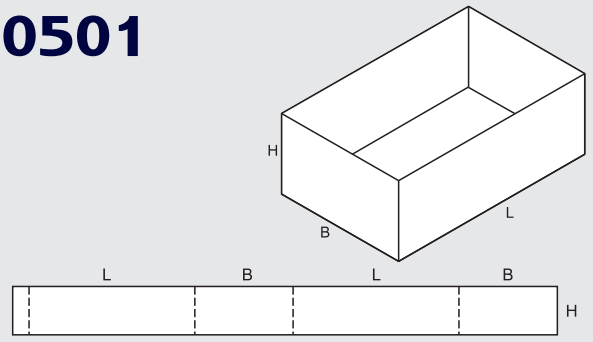

0510

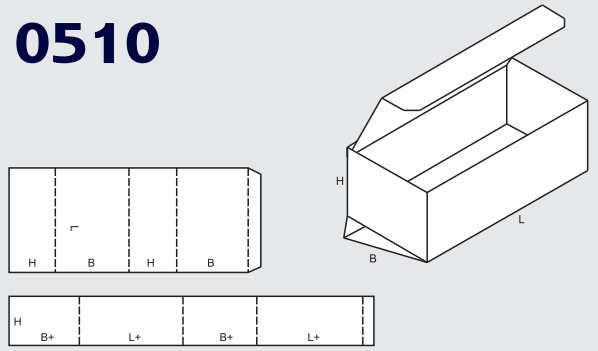

0502

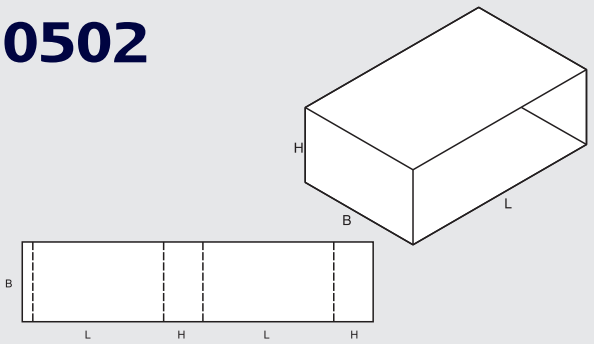

0601

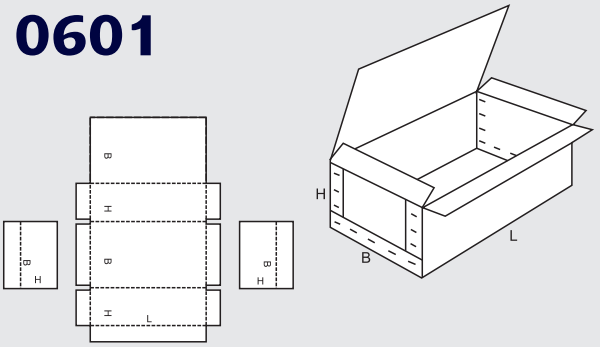

0503

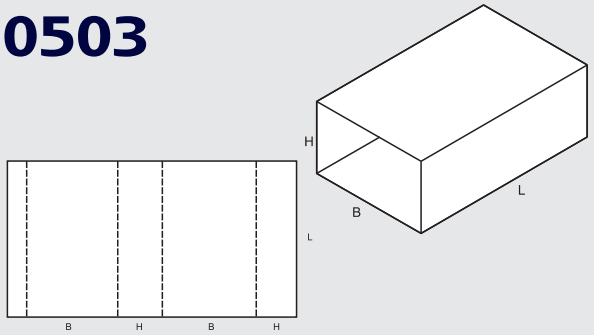

0602

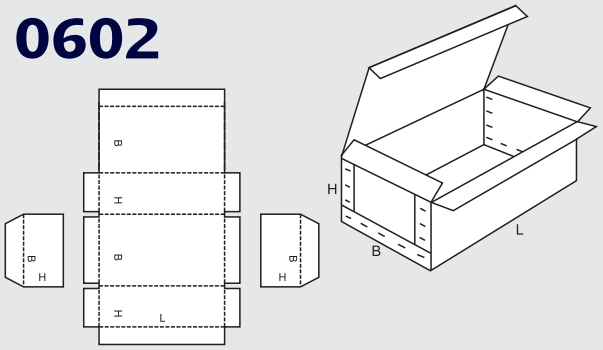

0505

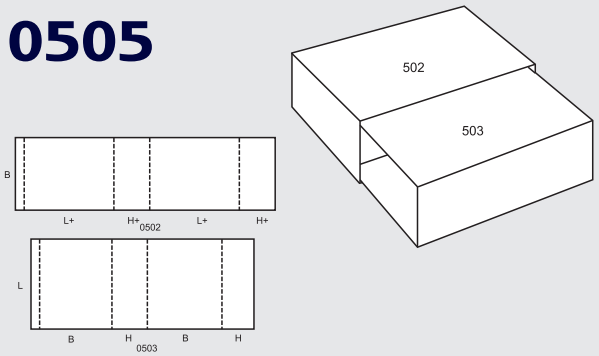

0605

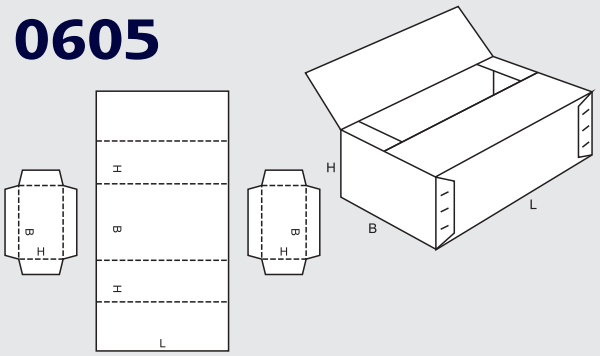

0509

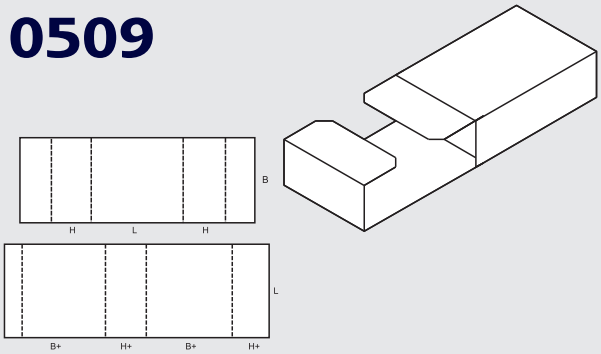

0606

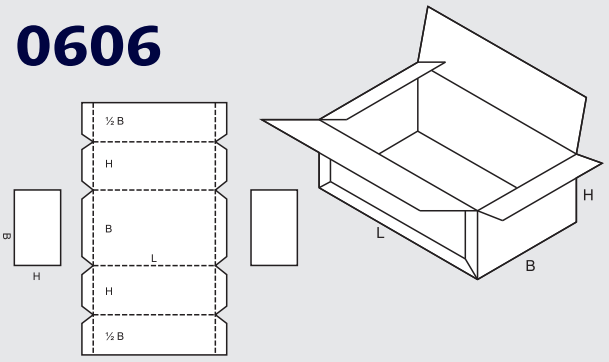

0610

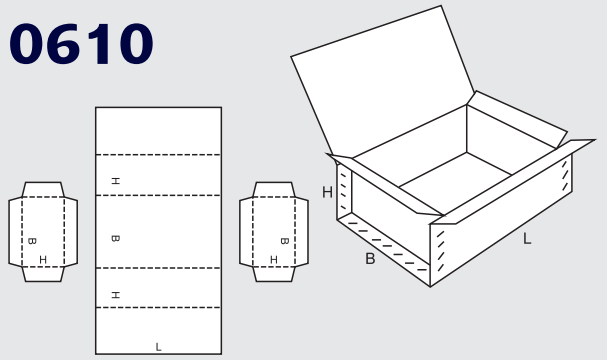

0712

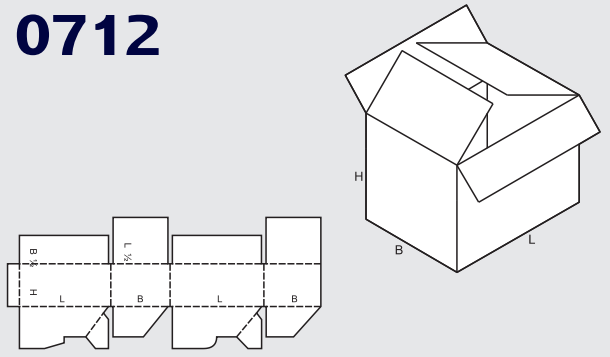

0615

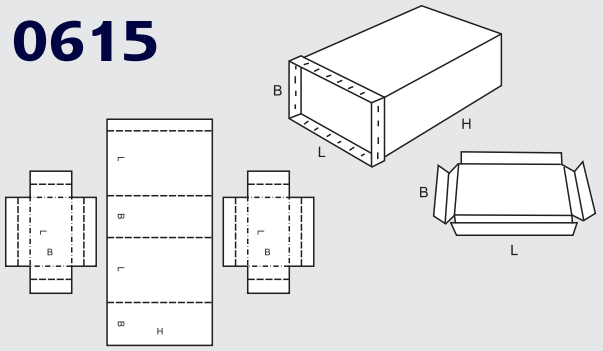

0713

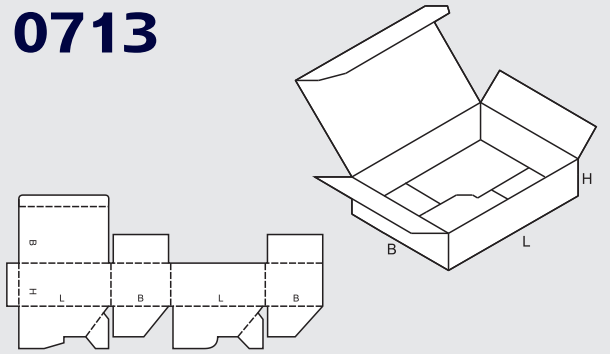

0620

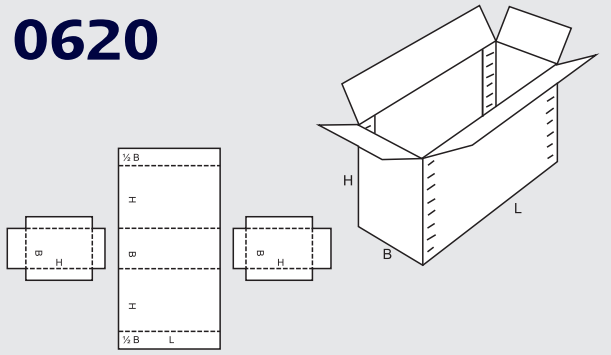

0714

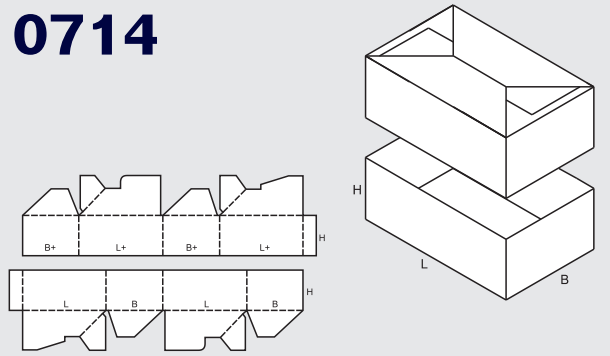

0701

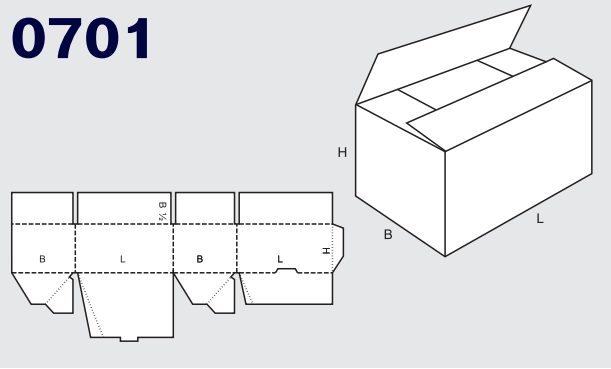

0715

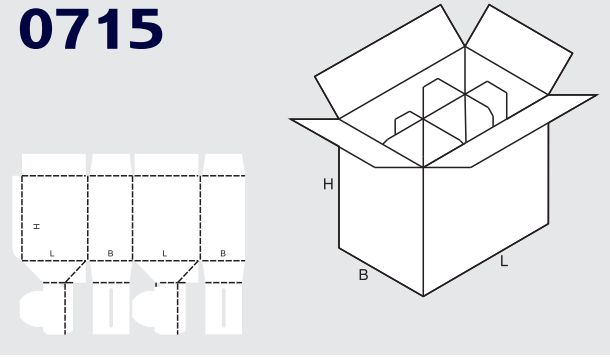

0711

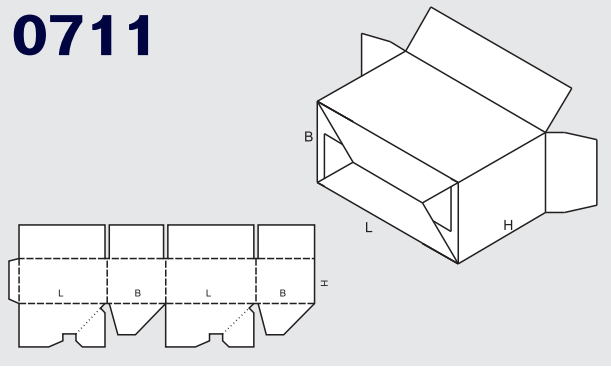

0716

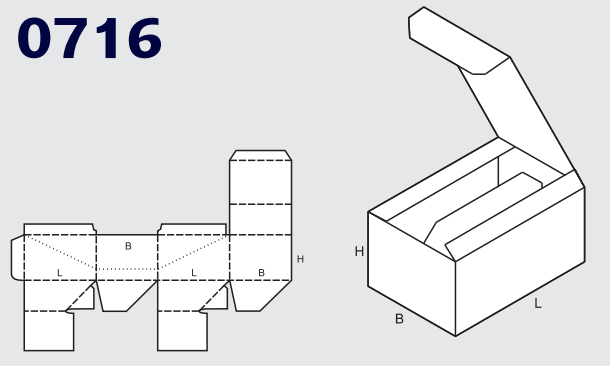

0717

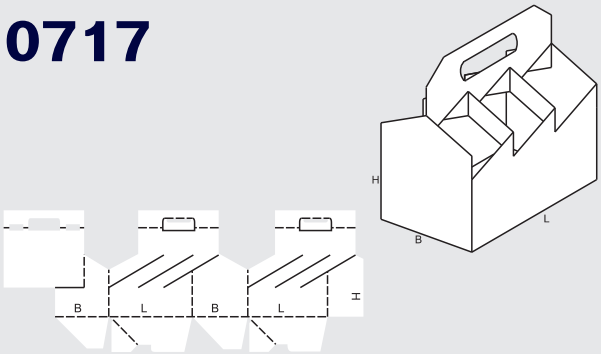

0759

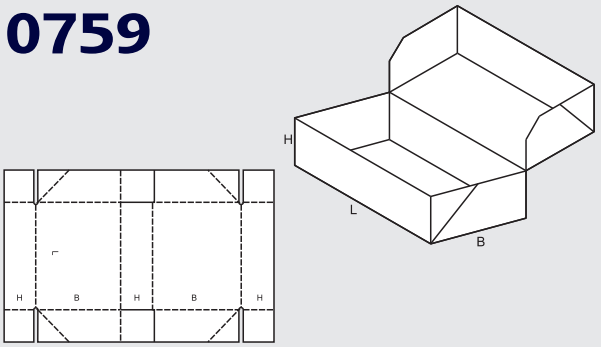

0718

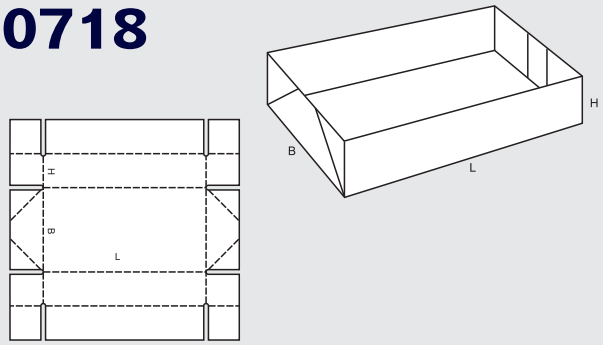

0760

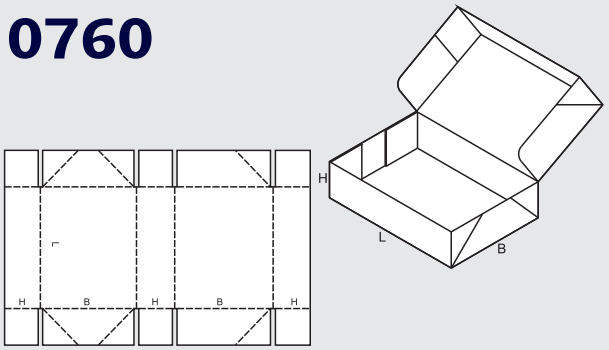

0747

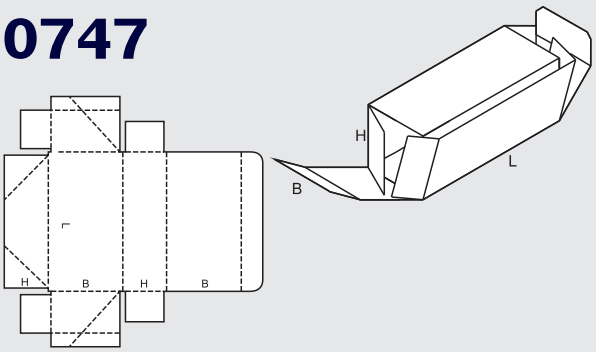

0770

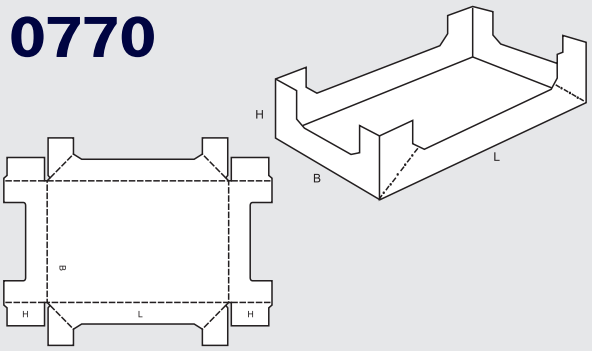

0748

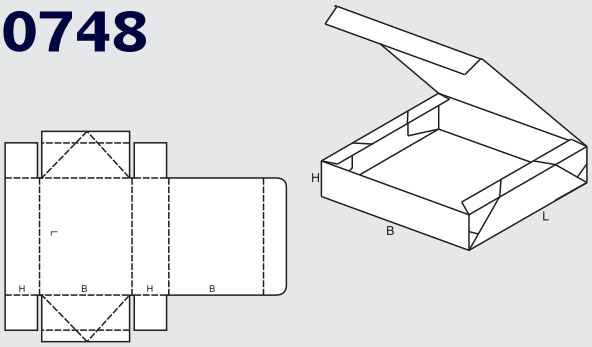

0771

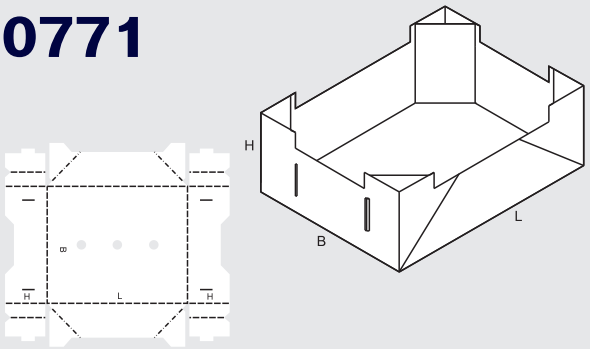

0752

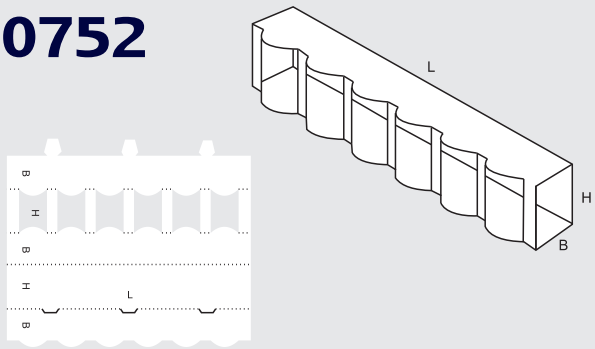

0772

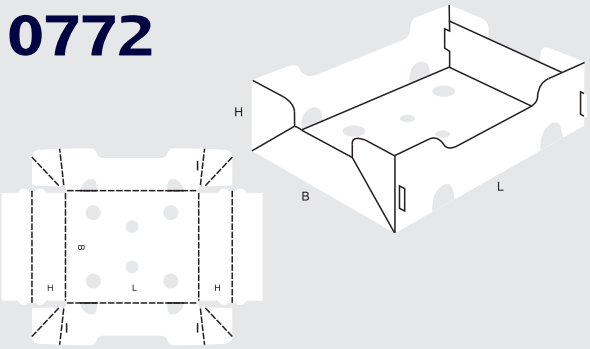

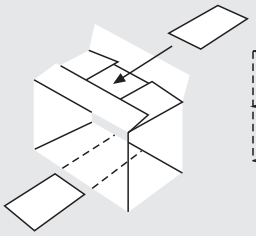

0900

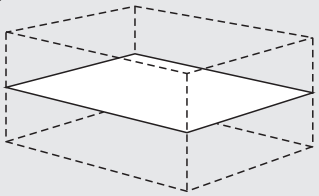

0901

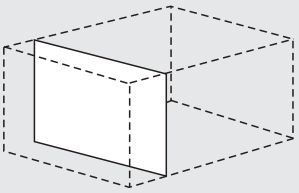

0902

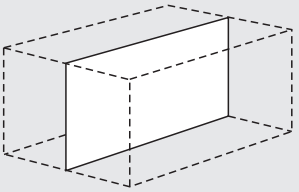

0903

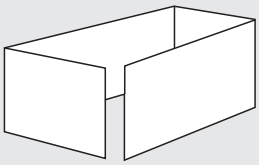

0904

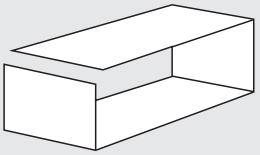

0905

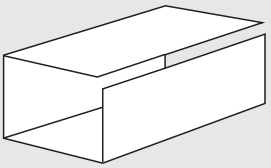

0906

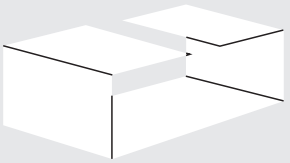

0907

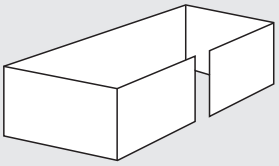

0908

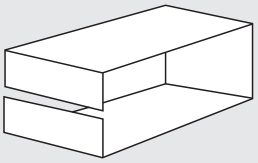

0909

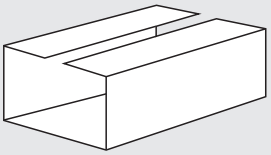

0910

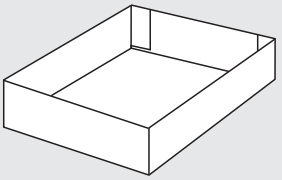

0911

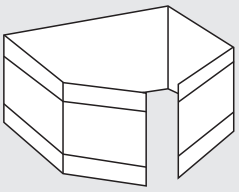

0913

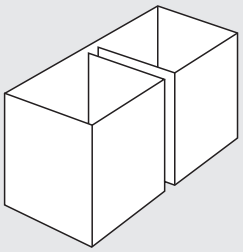

0920

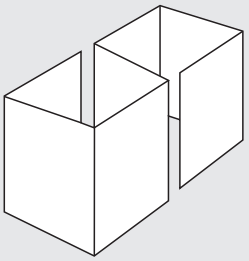

0921

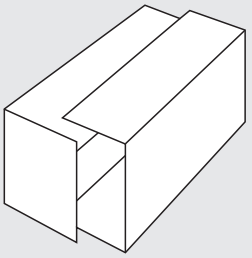

0929

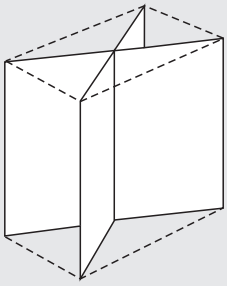

0930

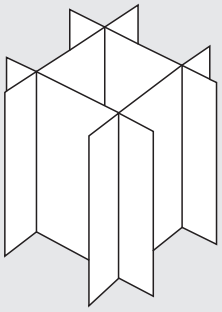

0931

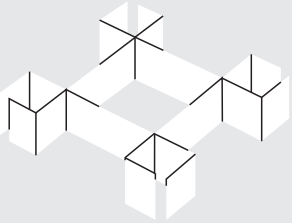

0932

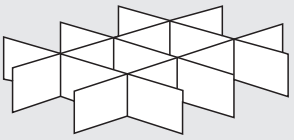

0933

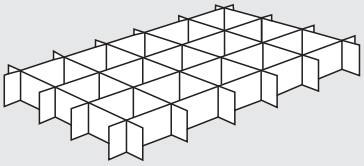

0934

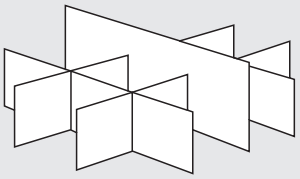

0935